4/S8
v 2.4 (ru)

РЕГУЛЯТОРЫ ПОСТОЯННОГО РАСХОДА ВОЗДУХА

RKP-C и RKP-P

RKP-C

- Предназначены для поддержания постоянного регуляции расхода воздуха в системе вентиляции, не требуют дополнительного источника энергии.
- Корпус выполнен из оцинкованного стального листа, жалюзи из алюминиевого листа.
- Диапазон эксплуатации при скорости потока воздуха от 3 до 8 м/с и давлении > 50 Па.
- Настройка нужного постоянного расхода воздуха при помощи поворота приводного винта на боковой стороне корпуса и перемещения индикатора положения в сторону противоположную от обозначений на шкале.

Рабочая температура:	-20...80°C
Относительная влажность:	5...80%
Точность постоянного расхода:	±5% от заданного значения

Размеры RKP-C

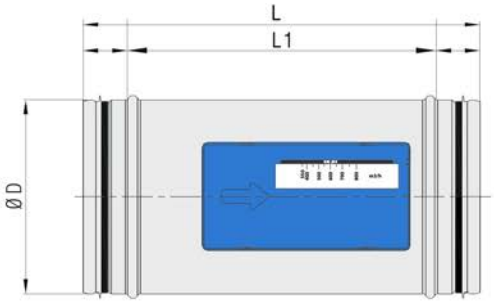

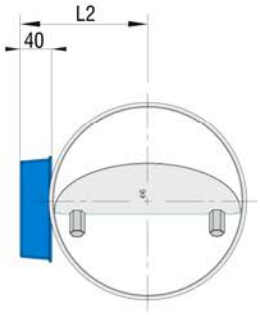

Размеры RKP-C-Z

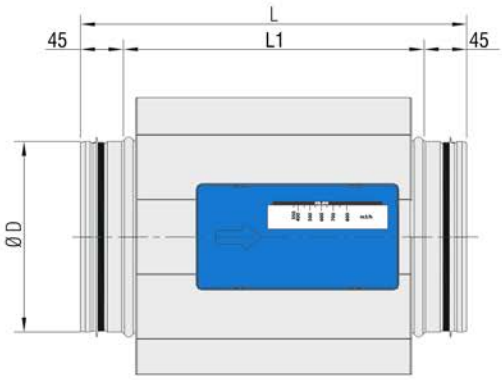

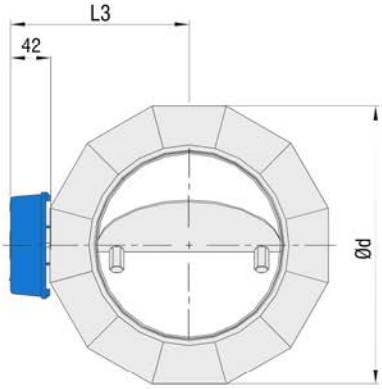

Dn [мм]	v [м/с]	V_{min} [м³/ч]	V_{max} [м³/ч]	øD [мм]	ød [мм]	L [мм]	L1 [мм]	L2 [мм]	L3 [мм]	m [кг]	m(z) [кг]
100	3,7-7,5	100	200	97	190	350	260	86	136	1,0	2,1
125	3,2-7,1	125	300	122	215	360	270	100	148	1,2	2,4
160	4,3-8,9	300	620	157	250	380	290	117	166	1,6	3,2
200	3,2-7,3	350	800	197	290	400	310	138	186	2,1	4,0
250	3,8-7,5	650	1300	247	340	425	335	164	208	3,3	5,8
315	3,1-6,4	850	1650	312	405	500	410	196	243	5,0	8,3

Задерживаем за собой право вносить конструктивные изменения

УСТАНОВКА

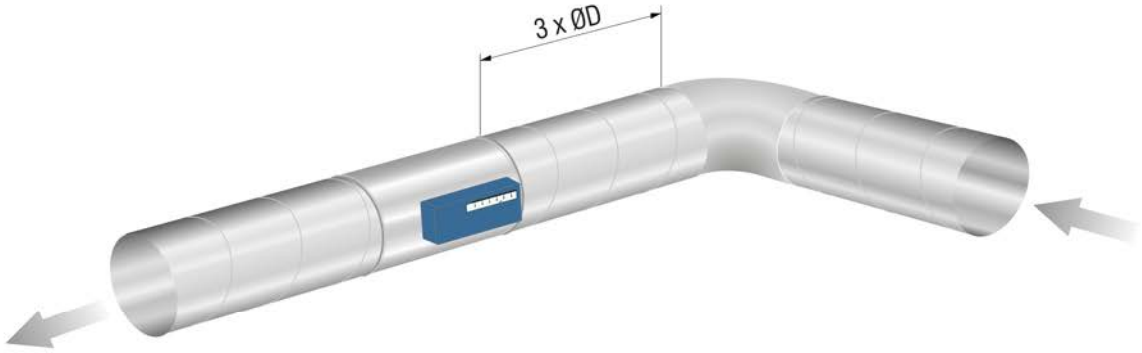

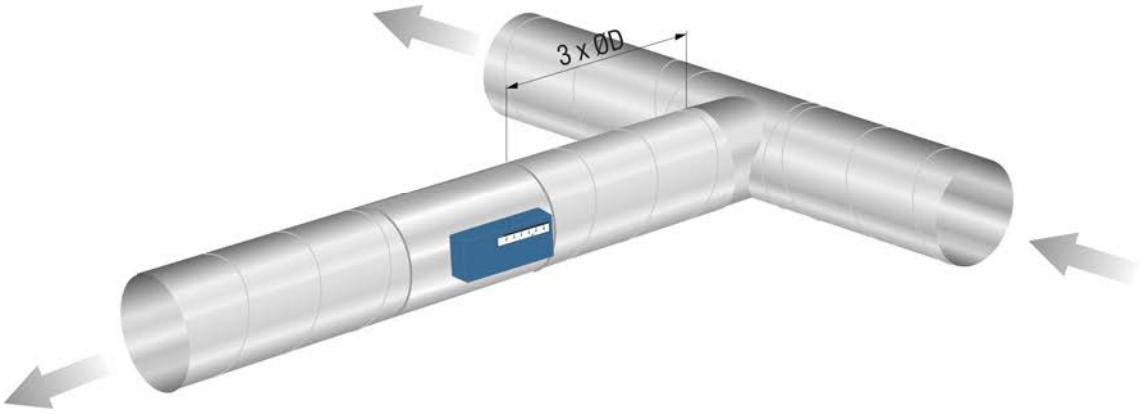

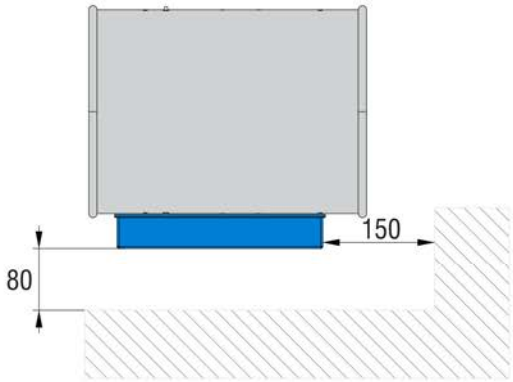

- Необходимая длина воздуховода до регулятора L≥3 x ØD.
- При L<3 x ØD возникает ошибка, составляющая в среднем 10%, поэтому такая установка не рекомендуется.
- При установке обратить внимание на правильное направление движения потока воздуха, которое должно соответствовать стрелки направления потока на корпусе регулятора.
- В процессе эксплуатации регулятор не требует обслуживания.

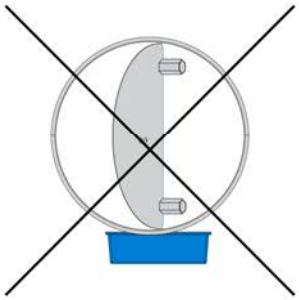

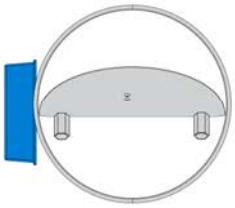

Устанавливается на горизонтальный, угловой или вертикальный воздуховод таким образом, чтобы ось вращения жалюзи постоянно была в горизонтальном положении.

ДИАГРАММЫ ВЫБОРА

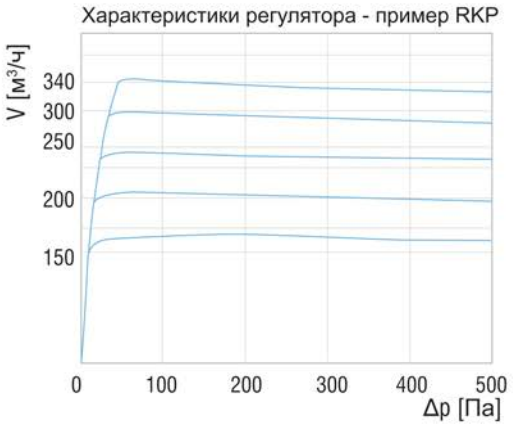

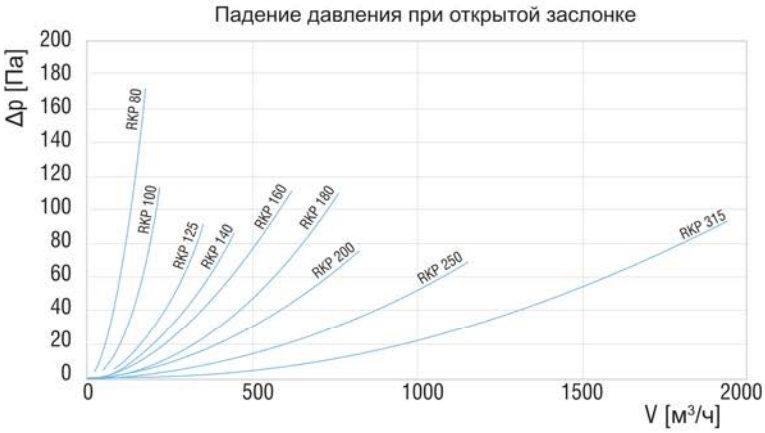

Диаграмма для быстрого выбора

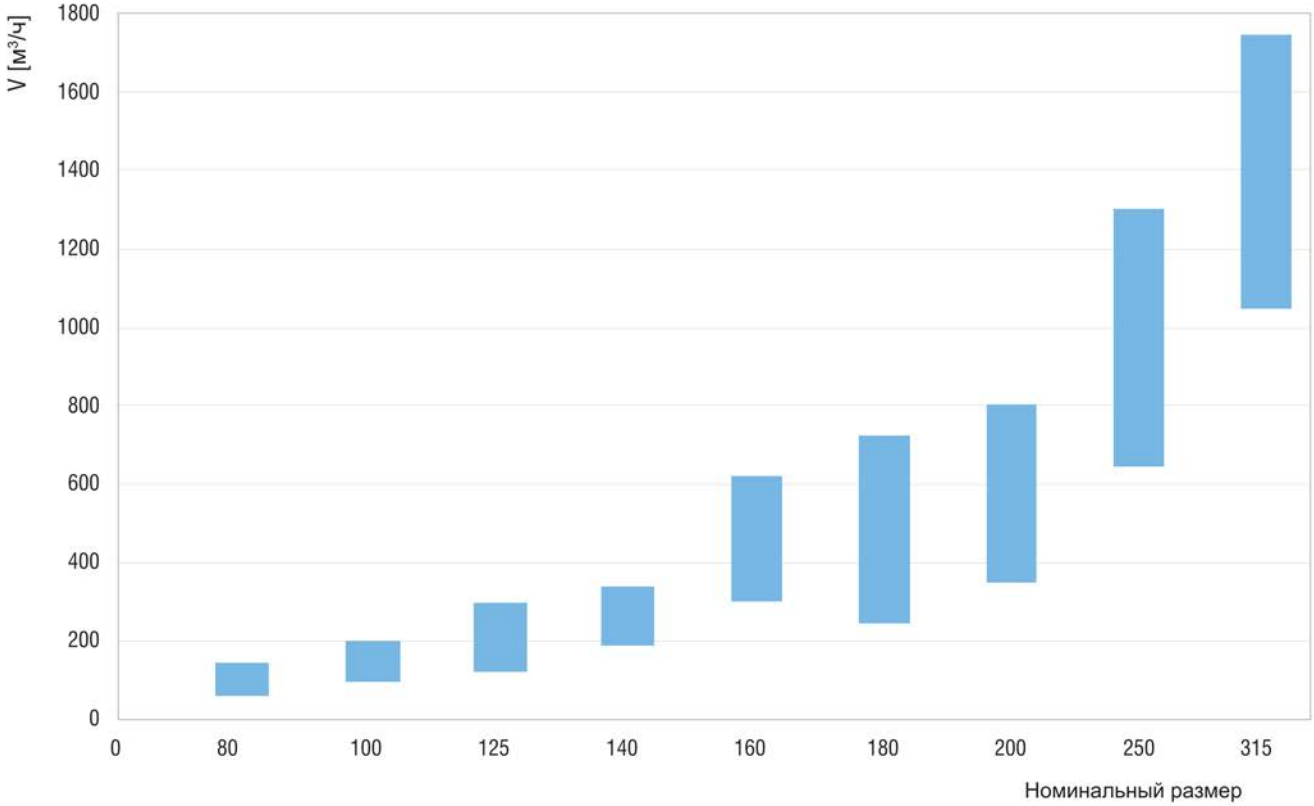

Обозначение для заказа:

Регулятор постоянного расхода **RKP**	**- C**	**- ØDn**	**- R**	**- V**	**- Z**
Цилиндрический вариант исполнения					
Номинальный диаметр					
Способ настройки расхода - R (ручной)					
Объёмный расход воздуха V [м³/ч]					
Дополнительное обозначение для звукоизоляции					

Задерживаем за собой право вносить конструктивные изменения

RKP-P

- Предназначены для поддержания постоянного объемного расхода в вентиляционной системе, не требуют дополнительного источника энергии.
- Корпус выполнен из оцинкованного стального листа, ламель из алюминиевого листа.
- Диапазон эксплуатации при скоростях воздуха от 3 до 8 м/с и давлении >50 Па.
- Настройка соответствующего постоянного расхода посредством поворота приводного винта на боковой стороне крышки и перемещения указателя сдвига в сторону, противоположную обозначению на шкале

Рабочая температура:	-20...80°C
Относительная влажность:	5...80%
Точность постоянного расхода:	±5% заданного значения

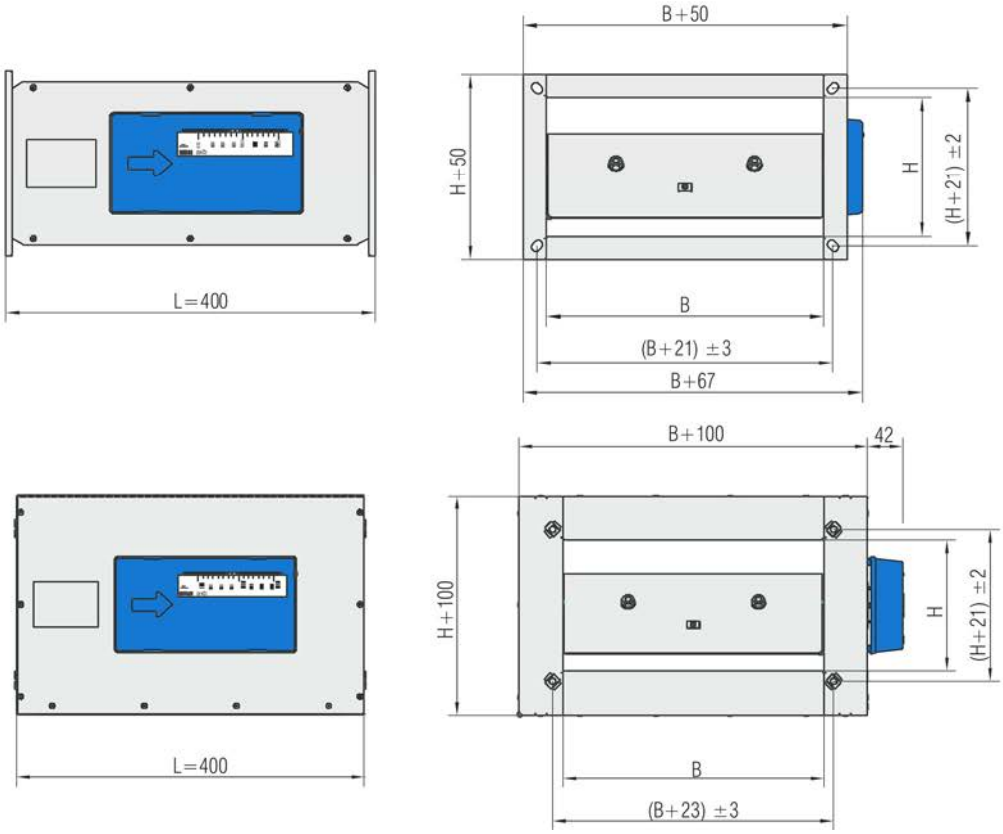

Размеры B×H (мм)		200×100	200×200	300×100	300×150	300×200	400×200	400×250	400×300	400×400	500×200	500×250	500×300	500×400	500×500	600×200	600×250	600×300	600×400	600×500	600×600
V_{min}	(м³/ч)	330	510	470	700	800	1100	1750	1700	2000	1500	2300	2400	2300	3800	1650	2550	2700	2900	3000	5500
V_{max}	(м³/ч)	620	1020	850	1350	1600	2400	3400	3600	5400	3200	4400	4300	6000	6300	3600	5100	5000	5000	9000	10000
масса RKP-P	m(кг)	2,92	3,68	3,70	4,08	4,53	5,37	6,08	6,52	9,03	6,18	6,65	7,00	10,12	12,95	7,01	7,39	10,22	11,41	14,59	15,79
масса RKP-P-Z	m(кг)	5,27	6,56	6,57	7,21	7,94	9,32	10,13	10,75	13,65	10,68	10,78	11,68	15,13	18,60	12,24	12,30	15,32	17,00	20,72	22,62

УСТАНОВКА

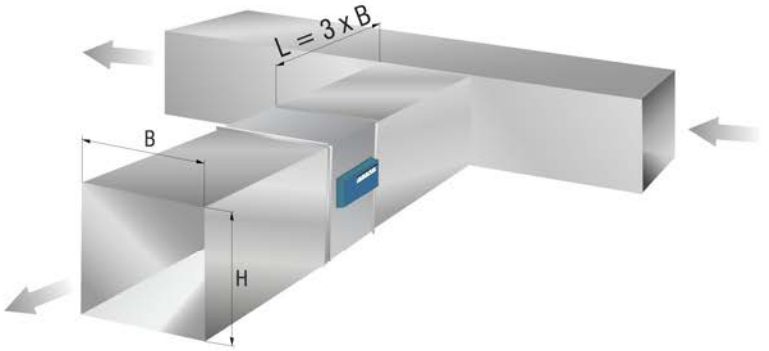

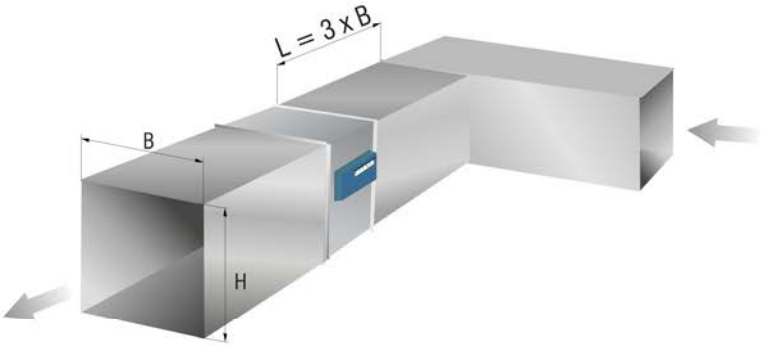

- Необходимая длина воздуховода до регулятора L≥3 x B. При L<3 x B возникает ошибка, составляющая в среднем 10%, поэтому такая установка не рекомендуется.
- При установке обратить внимание на правильное направление движения потока воздуха, которое должно соответствовать указанному на корпусе регулятора стрелке индикатору.
- В процессе эксплуатации регулятор не требует обслуживания

Падение давления

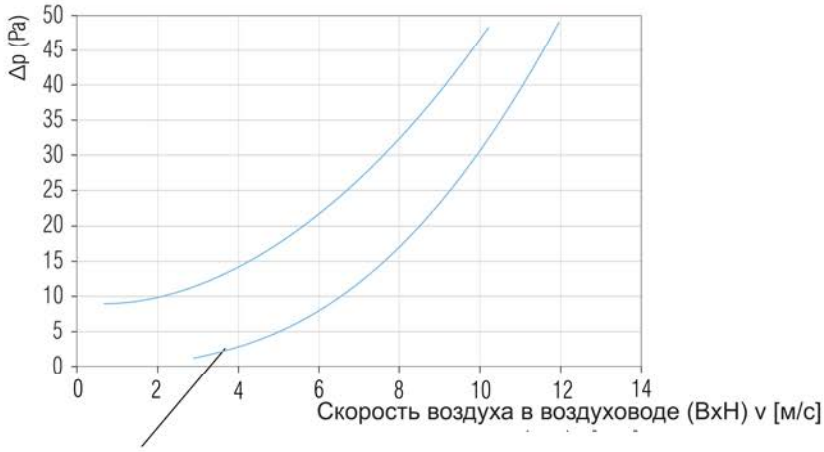

Для H≤ 300. (исключение 600x300)

Задерживаем за собой право вносить конструктивные изменения

РАСЧЁТНЫЕ ДИАГРАММЫ

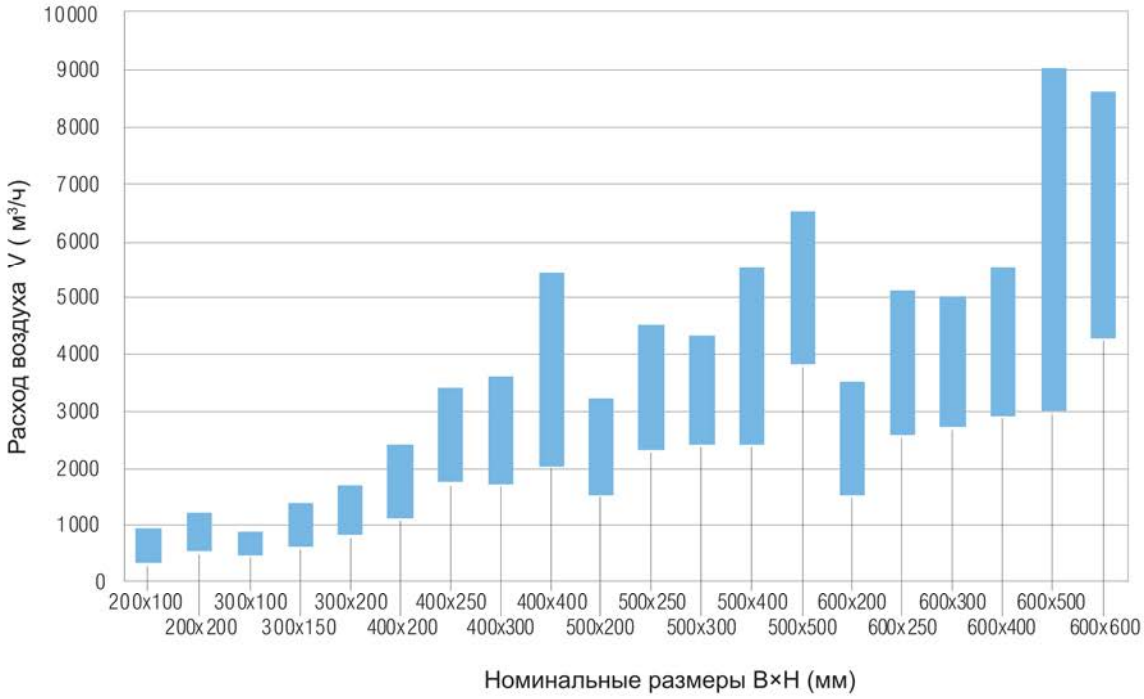

Обозначение для заказа:

Регулятор постоянного расхода	**RKP**	**- P**	**- B x H**	**- R**	**- V**	**- Z**
Прямоугольный вариант исполнения						
Размеры						
Способ настройки расхода - R (ручной)						
Объемный расход воздуха V [м³/ч]						
Дополнительное обозначение для звукоизоляции						