2/S10
v 2.4 (ru)

ВИХРЕВОЙ РЕГУЛИРУЕМЫЙ АНЕМОСТАТ

DVV

СОДЕРЖАНИЕ

Анемостат вихревой регулируемый DVV..... 3
Диаграммы выбора..... 6

Условные обозначения:

V [м³/ч]	- Расход воздуха	t_z [˚C]	- Температура добавляемого воздуха
x [м]	- Глубина проникновения струи по горизонтали	t_p [˚C]	- Температура воздуха в помещении
A, B [м]	- Расстояния между двумя немостатами	t_m [˚C]	- Температура воздуха в струе
C, X [м]	- Расстояния между анемостатами и стенами	Δt_z [K]	- Разница между температурой в мещении tp и температурой добавленного воздуха tz
L [м]	- Общая глубина проникновения струи L=x+h	Δt_L [K]	- Максимальная разница между температурой струи tL и температурой в помещении tp
v_L [м/с]	- Средняя скорость струи на асстоянии L	Δp_t [Па]	- Общее падение давления
h [м]	- Расстояние от анемостата до обслуживаемой зоны	L_{WA} [дБ(A)]	- Уровень звуковой мощности
v_h [м/с]	- Средняя скорость струи между двумя анемостатами на расстоянии h		
H [м]	- Высота установки		

Задерживаем за собой право вносить конструктивные изменения

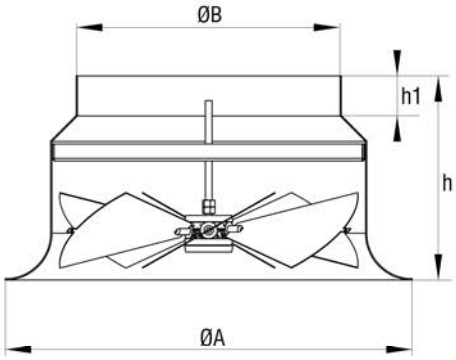

DVV

- Потолочный анемостат для установки на высоте от 4 до 12 м
- Выполнен из листовой стали, стандартно покрашен методом порошкового напыления в цвет RAL 9010
- Регулируемые лопасти
- Установка при помощи винтов

Варианты

- Присоединительная камера
- Ручной привод
- Моторный привод
- Привод с термочувствительными элементами ØB
- RAL...

Размеры

Размер	A_{ef} (м^2)	øB	øA	h	h1	⌀K	H	ød	UPK
250	0,048	248	417	230	40	384	290	198	400
315	0,077	313	491	250	40	590	340	248	500
400	0,125	398	615	265	50	590	405	313	600
500	0,195	498	796	320	50	590	405	313	600
630	0,310	628	935	370	40	650	540	448	600
800*	0,503	798	1142	451	40	950	590	498	1000

*Размер 800 по заказу

Присоединительная камера для круглого анемостата UPK2

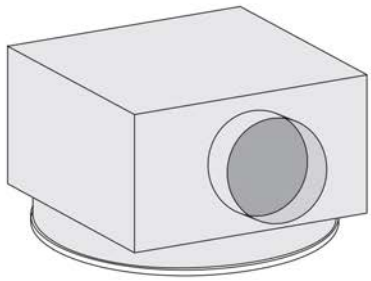

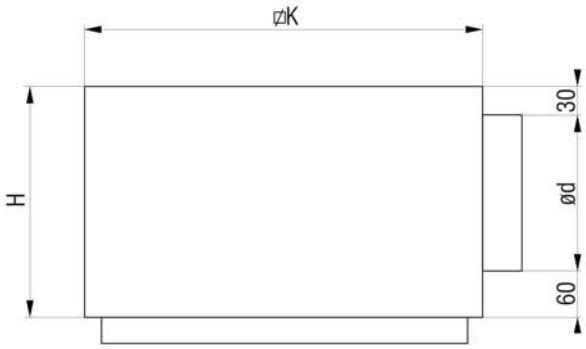

ВИХРЕВОЙ РЕГУЛИРУЕМЫЙ АНЕМОСТАТ

Привод с термочувствительным элементом

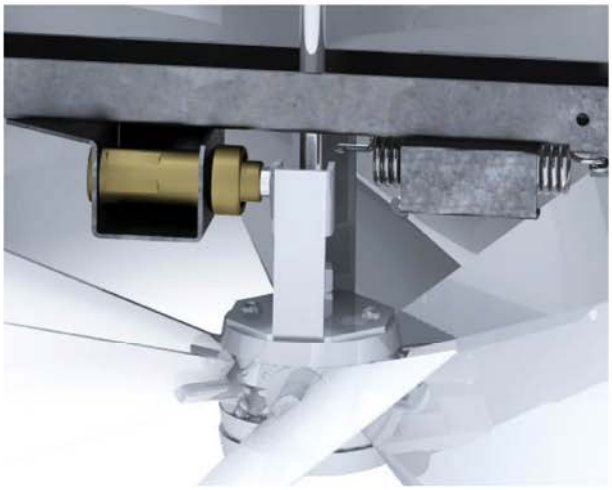

- Регулировка глубины проникновения струи в зависимости от температуры добавляемого воздуха без дополнительного источника энергии.

Холодная струя

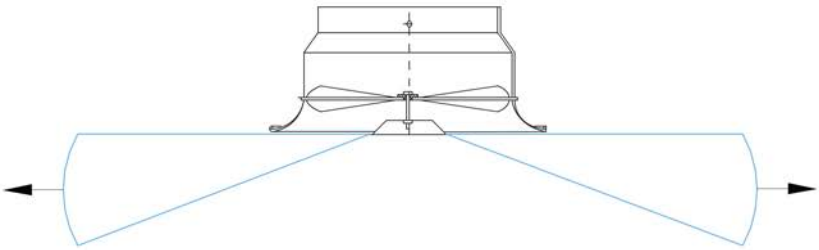

Теплая струя

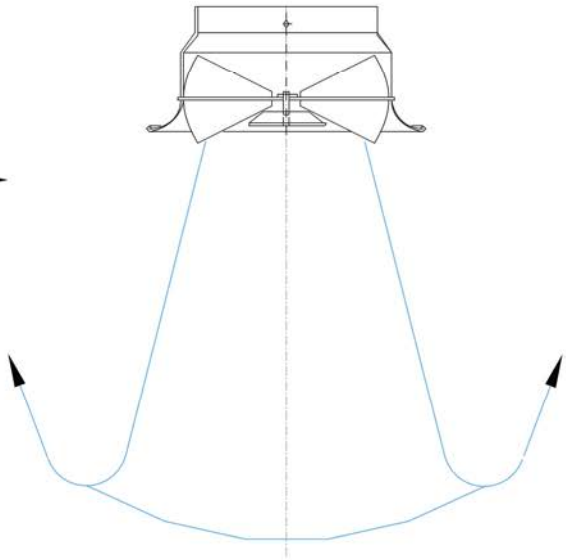

Обозначения для заказа:

Тип	**DVV**	**- 500**	**- M230**	**- OZ**	**- PL**	**- A**	**- H**	**- ød**

Размер

R - ручной привод
M230 - электромоторный 230В
M24 - электромоторный 24В
T - привод с термочувствительными элементами

OZ - два положения регуляция
K - постоянная регуляция

Панель 595x595 (установка в подвесной потолок)

A - подача воздуха
B - отвод воздуха

H - горизонтальное соединение
V - вертикальное соединение

Диаметр соединения

* Винты поставляются только в варианте с центральным винтом

Задерживаем за собой право вносить конструктивные изменения

СХЕМА РАСПРЕДЕЛЕНИЯ ПОТОКОВ

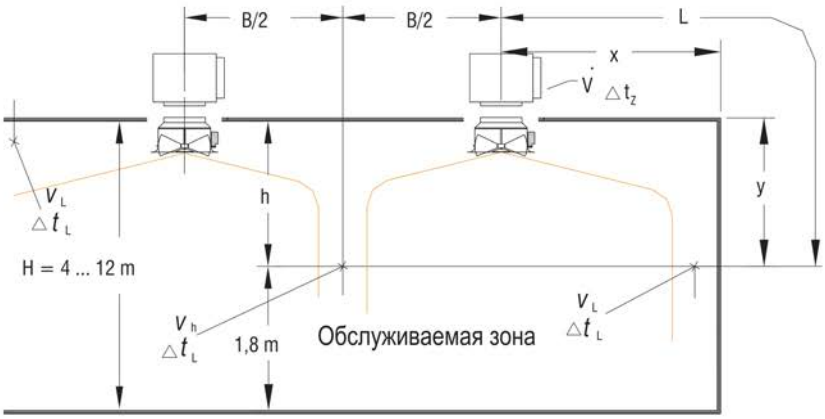

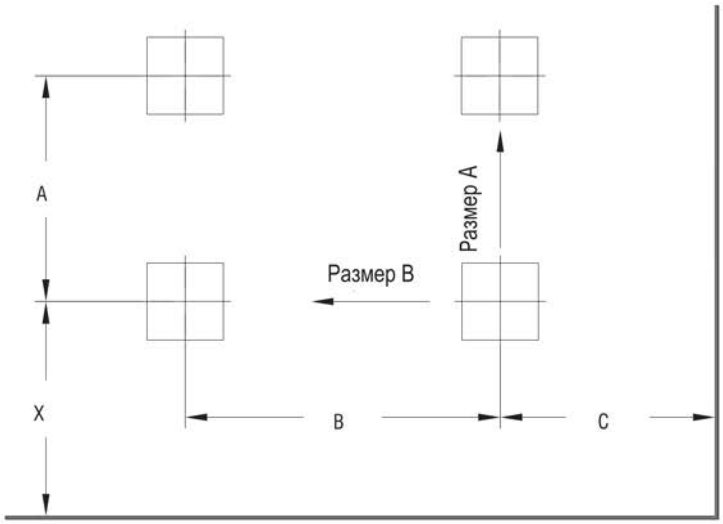

ДИАГРАММЫ ВЫБОРА

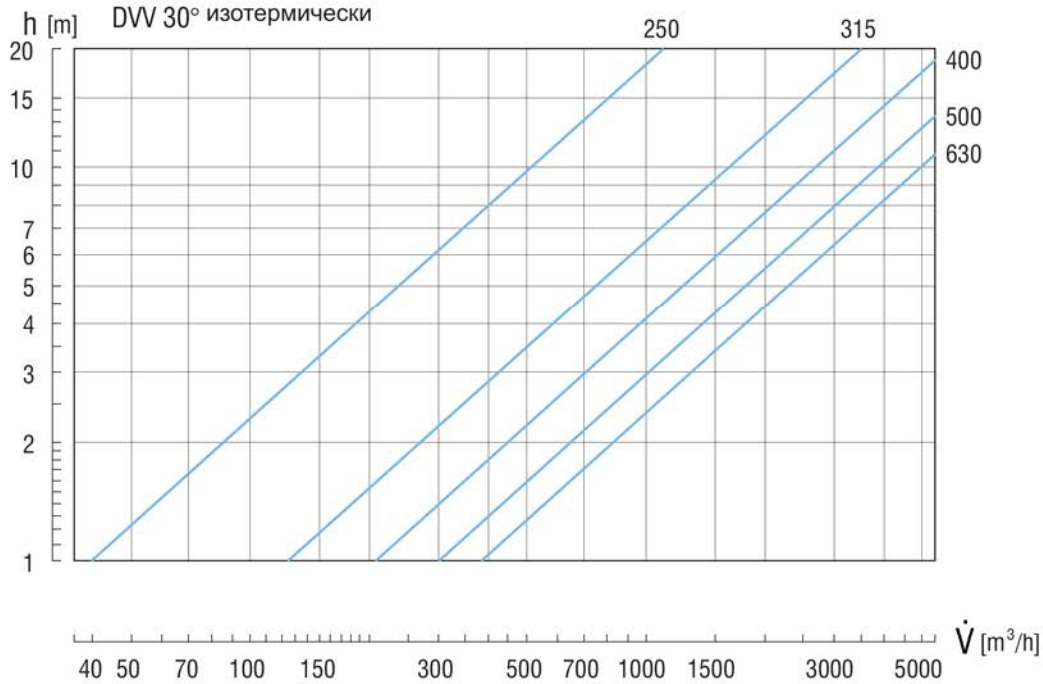

Если анемостат установлен на расстоянии менее 300 мм от потолка, то полученные значения необходимо множить на 1.4

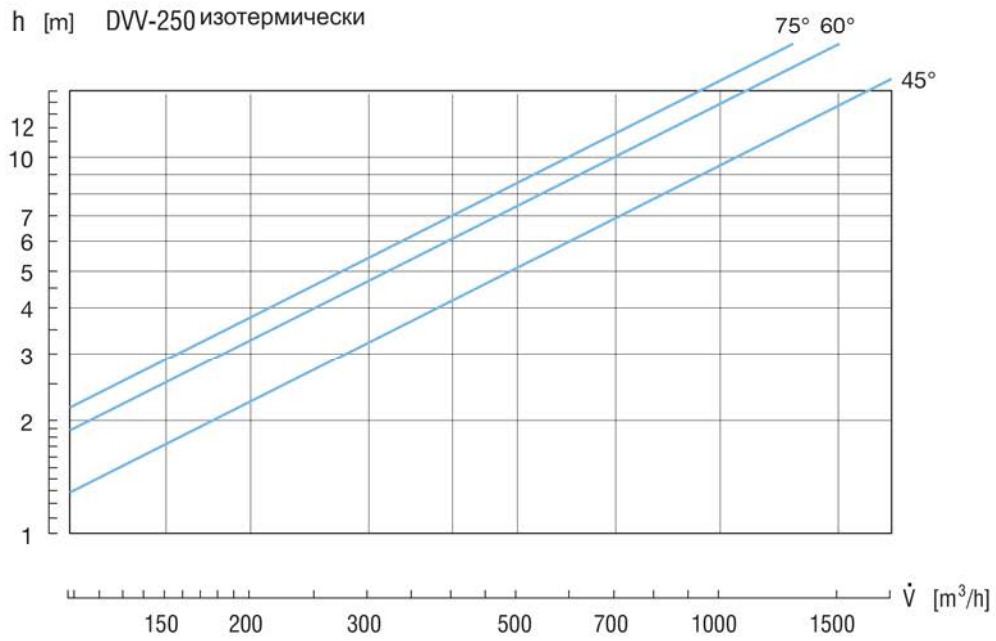

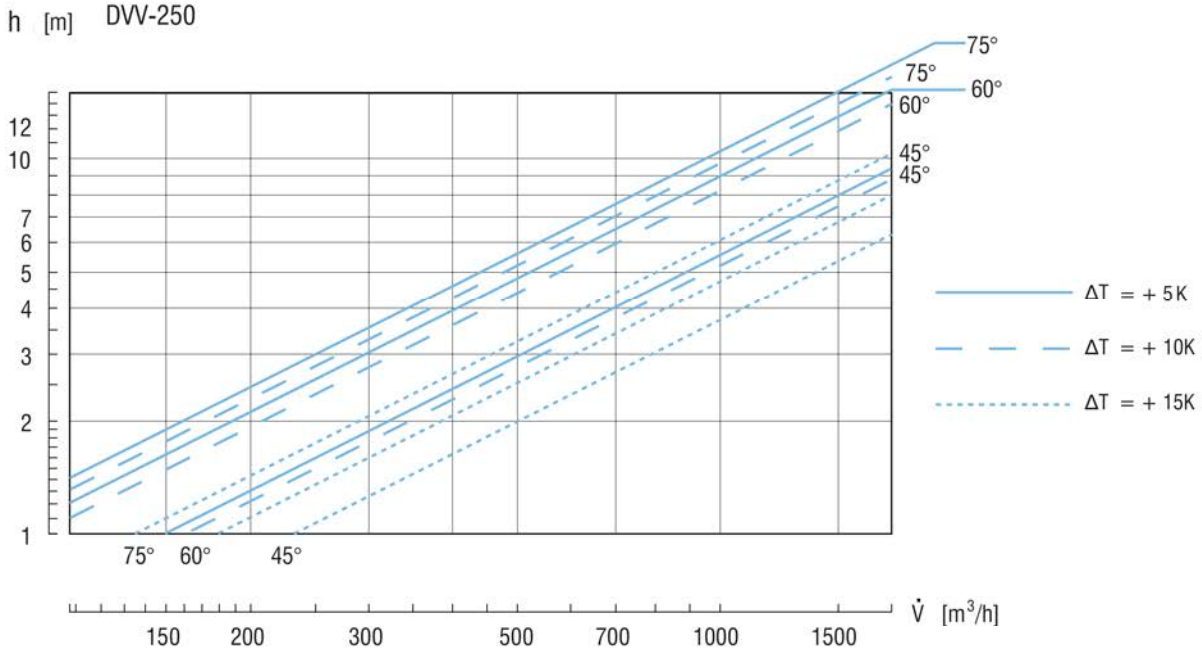

Задерживаем за собой право вносить конструктивные изменения

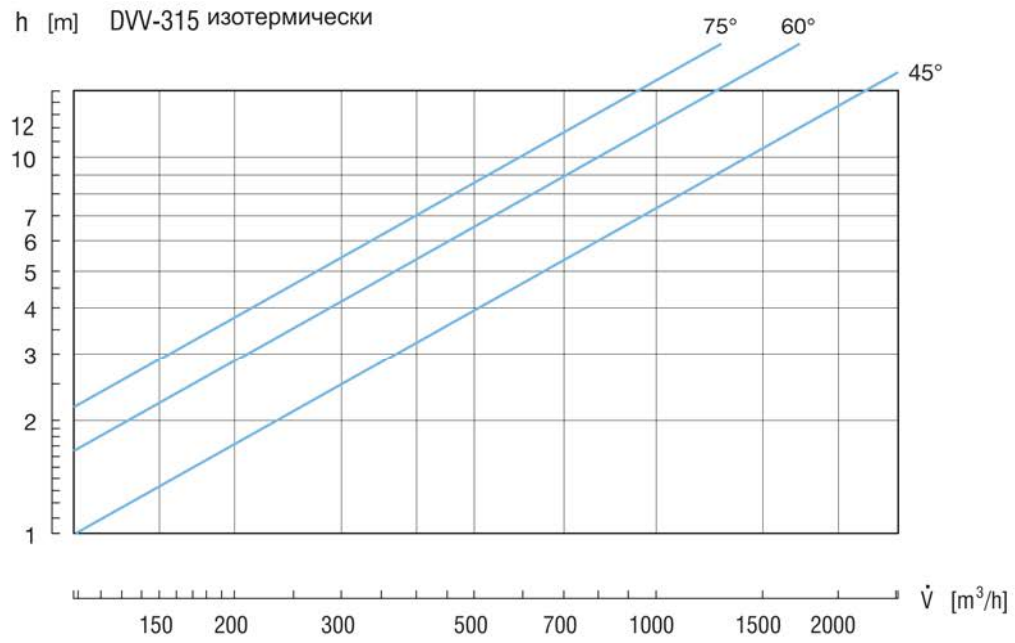
h [m]
DVV-315 изотермически
75°
60°
45°
12
10
7
6
5
4
3
2
1
150
200
300
500
700
1000
1500
2000
V̇ [m³/h]

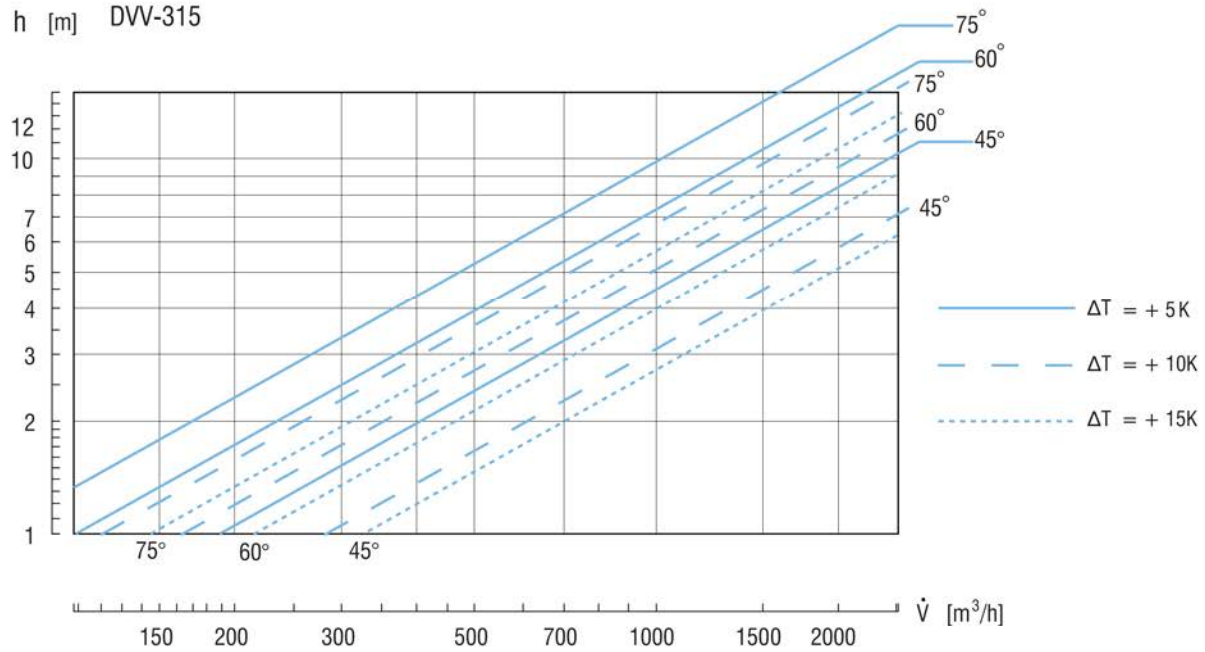
h [m]
DVV-315
75°
60°
75°
60°
45°
45°
12
10
7
6
5
4
3
2
1
75°
60°
45°
ΔT = + 5K
ΔT = + 10K
ΔT = + 15K
150
200
300
500
700
1000
1500
2000
V̇ [m³/h]

ВИХРЕВОЙ РЕГУЛИРУЕМЫЙ АНЕМОСТАТ

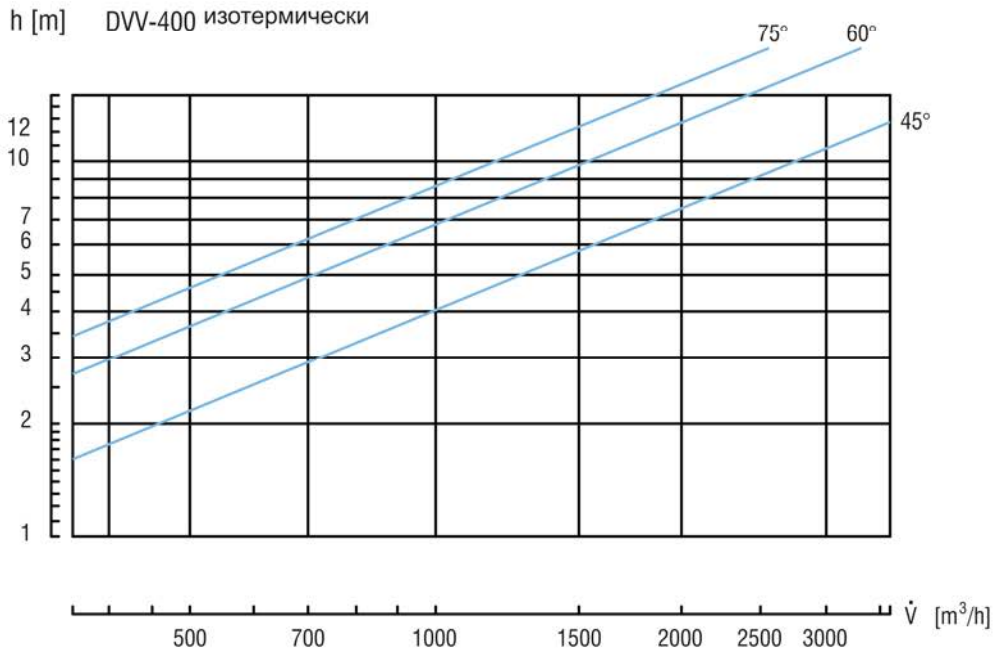

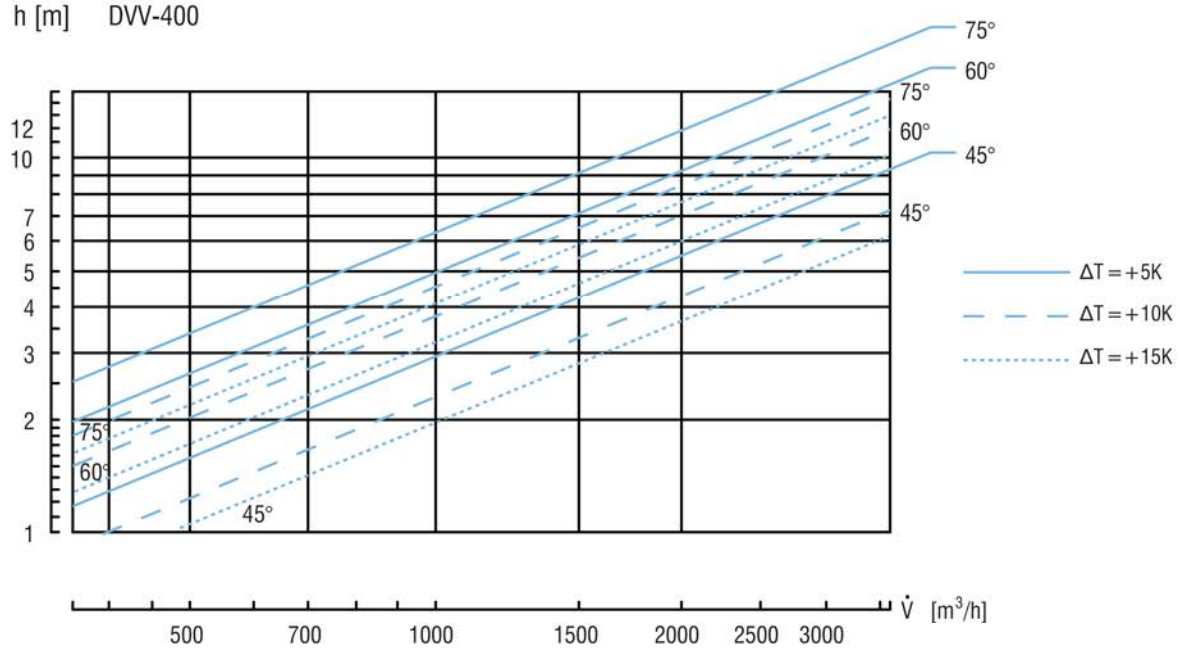

Задерживаем за собой право вносить конструктивные изменения

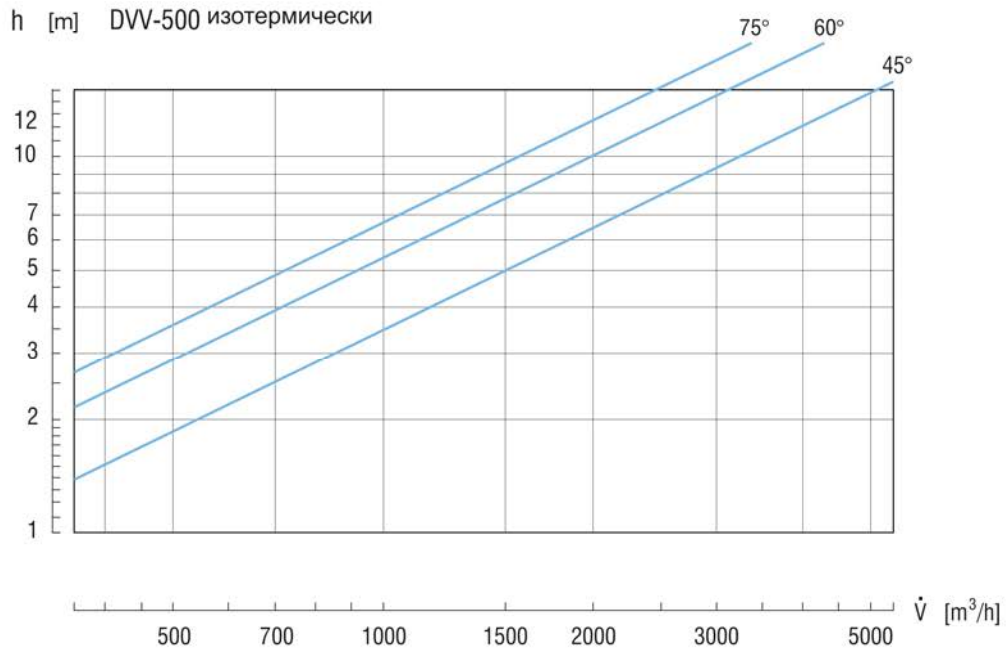
h [m]
DVV-500 изотермически
75°
60°
45°
12
10
7
6
5
4
3
2
1
500
700
1000
1500
2000
3000
5000
V̇ [m³/h]

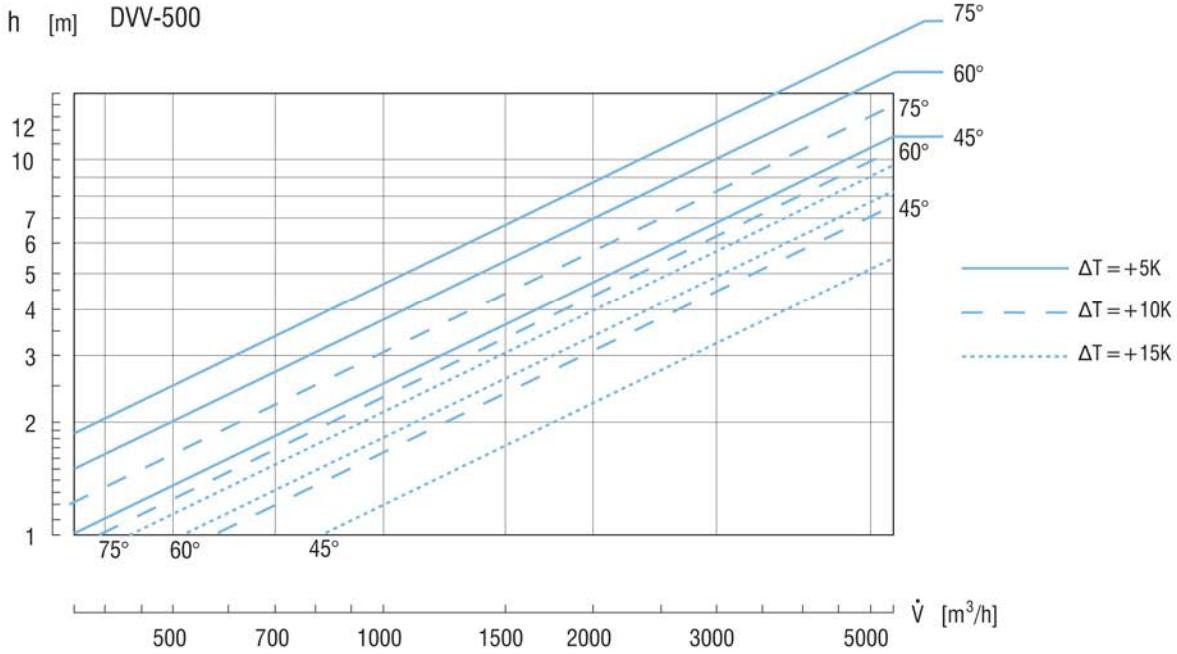
h [m]
DVV-500
75°
60°
45°
ΔT = +5K
ΔT = +10K
ΔT = +15K
12
10
7
6
5
4
3
2
1
500
700
1000
1500
2000
3000
5000
V̇ [m³/h]

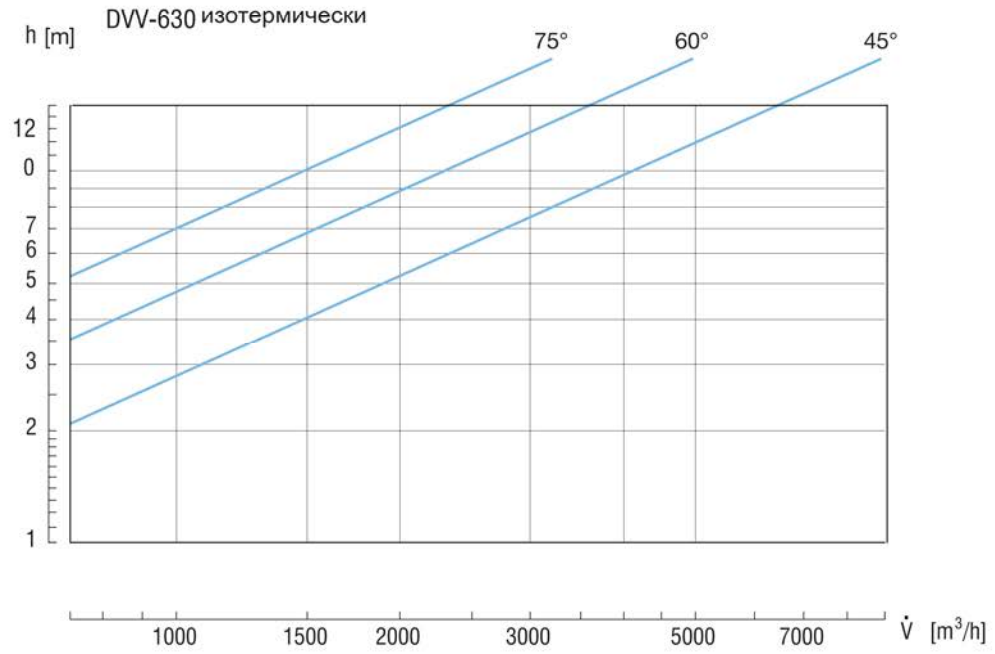

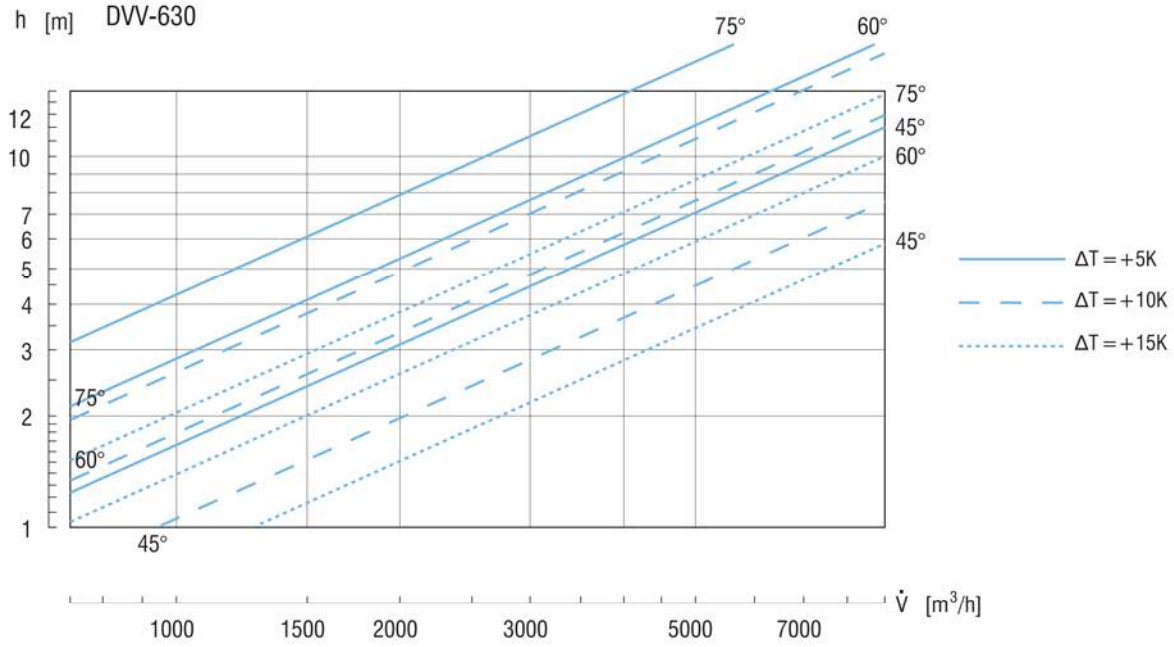

Задерживаем за собой право вносить конструктивные изменения

Уровень шума и падение давления

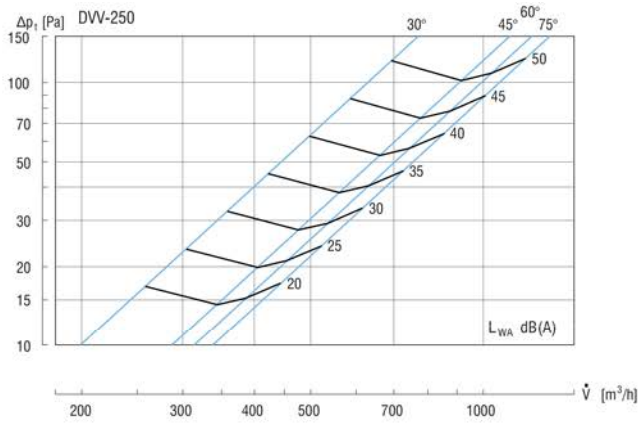

Hz	63	125	250	500	1K	2K	4K	8K
K_{ok}	7	1	-2	-2	-4	-9	-18	-21

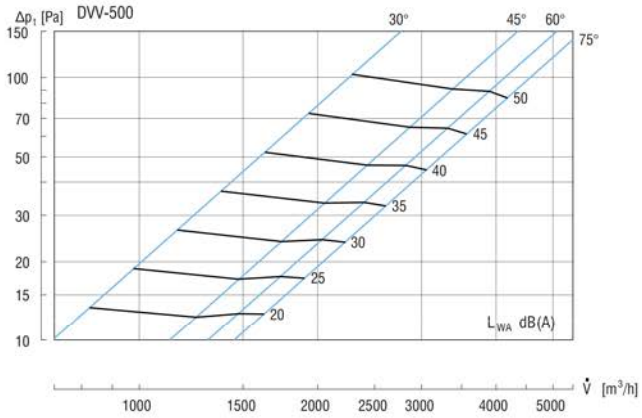

Hz	63	125	250	500	1K	2K	4K	8K
K_{ok}	12	1	-2	-1	-4	-12	-20	-22

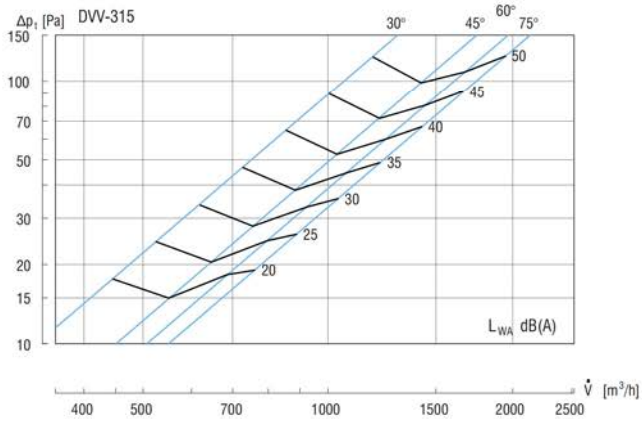

Hz	63	125	250	500	1K	2K	4K	8K
K_{ok}	10	2	-1	-3	-4	-10	-17	-21

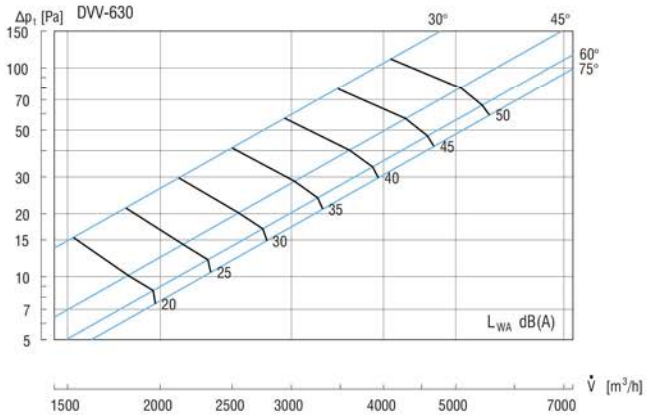

Hz	63	125	250	500	1K	2K	4K	8K
K_{ok}	15	5	0	-2	-5	-12	-18	-22

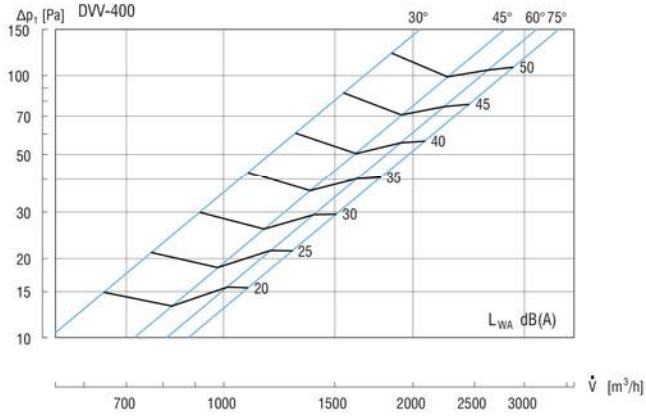

Hz	63	125	250	500	1K	2K	4K	8K
K_{ok}	12	1	-2	-2	-3	-13	-20	-23